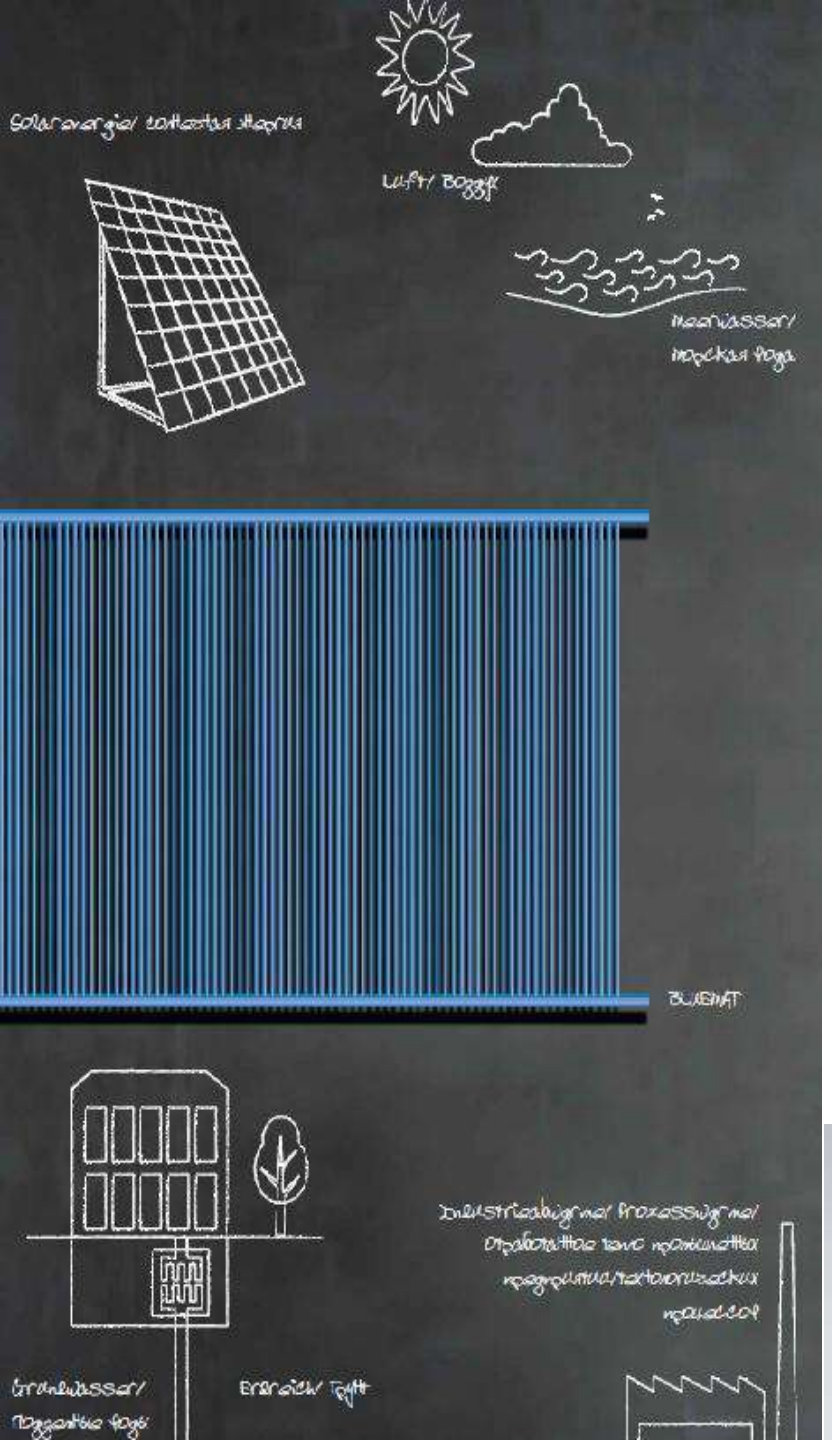

ГЕОКЛИМАТ

«Геоклимат»: Новые технологии - в Россию!

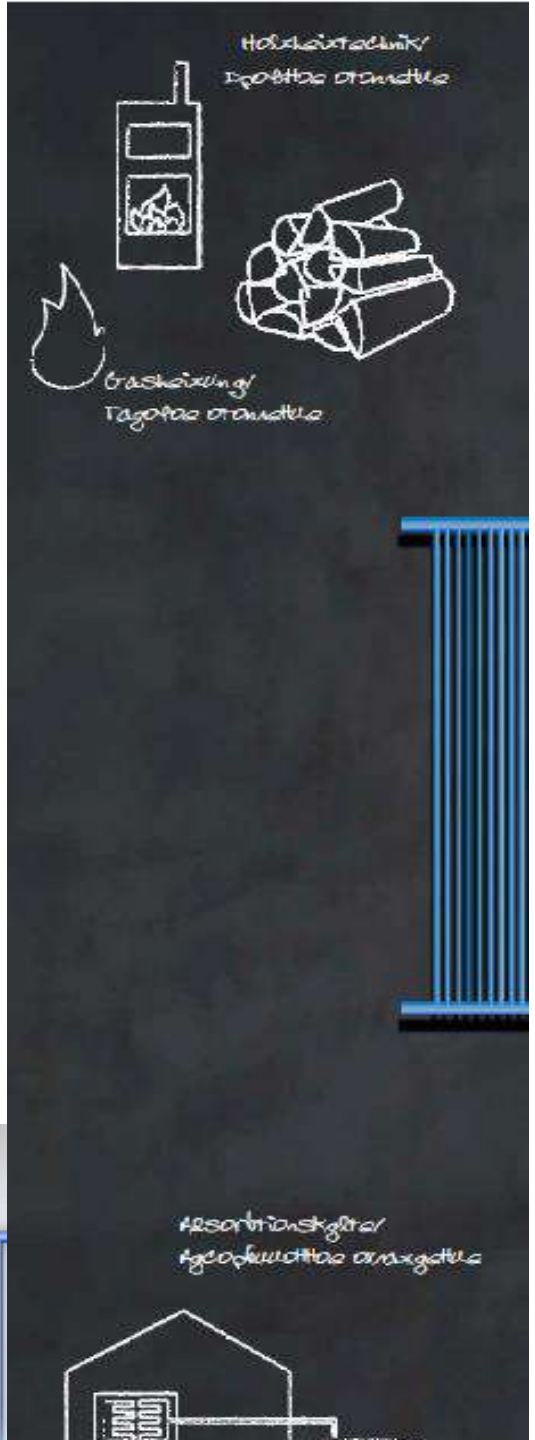

Философия компании «GeoClimat»

Компания «**GeoClimat»** является новатором в области разработки и изготовления **энергоэффективных систем**.

Выпускаемая продукция - системы отопления и охлаждения, термические солнечные коллекторы, термические накопители - изготавливаются по инновационной технологии, уникальность которой состоит в использовании капиллярных матов **BLUEMAT**.

Вся линейка продукции компании «**GeoClimat»** представляют собой завершенные системы. Это дает возможность проектировщикам и монтажникам быстро достигать эффективного результата.

Капиллярная система

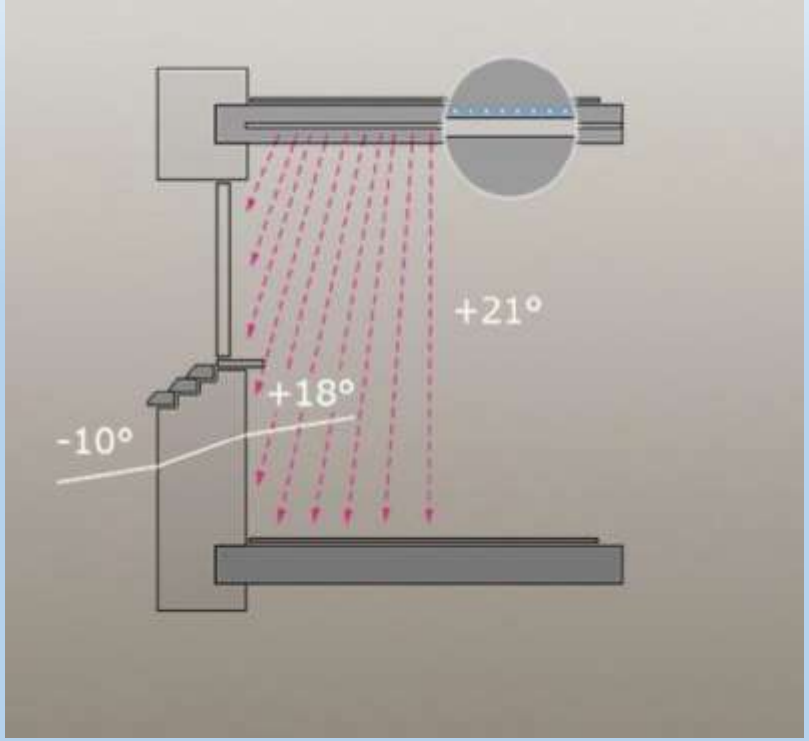

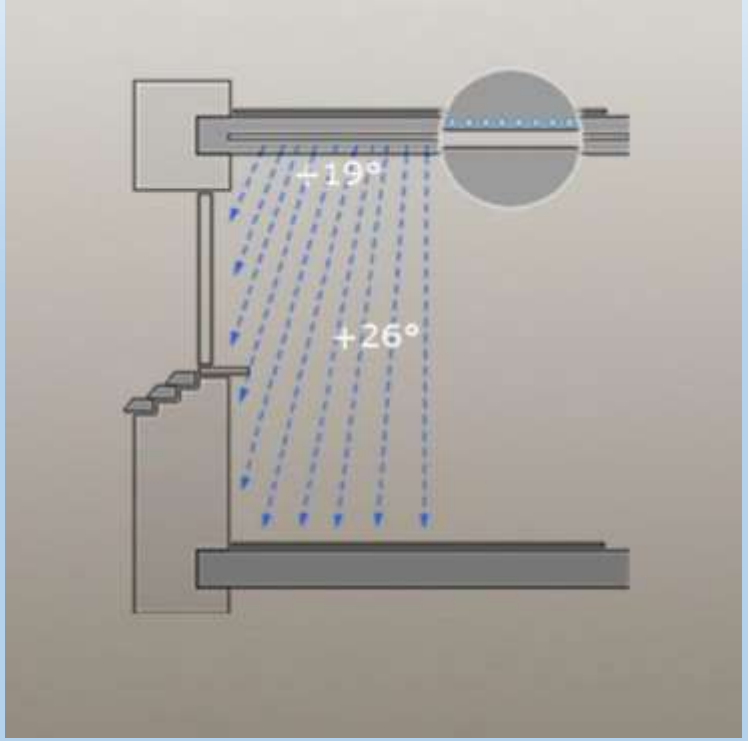

Именно равномерное распределение температур —одно из ключевых преимуществ отопительно-охлаждающих систем на основе капиллярных матов. Здесь используется лучистая теплопередача, а ощутимых воздушных потоков нет.

Почему капилляры?

Капиллярами полипропиленовые трубки названы из-за своего небольшого сечения (D=3,4 мм, 4,5 мм), по аналогии с капиллярами кровеносной системы человека. В обоих случаях поток жидкости разделяется на множество каналов, соединенных в единую сеть. Скорость потока в кровеносных сосудах и капиллярных трубках имеет один порядок и находится в диапазоне 0,05 м/с до 0,2 м/с.

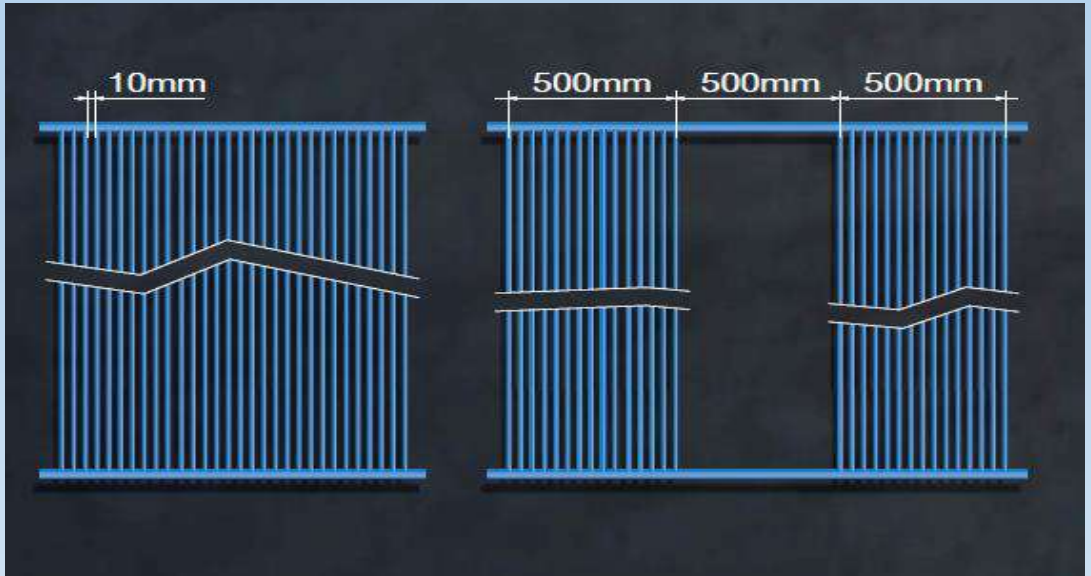

Благодаря большому числу плотно установленных трубок система отличается эффективной теплоотдачей, вследствие чего требуются невысокие температуры теплоносителя (30°C на подаче/26°C на возврате в случае отопления).

Преимущества капиллярных систем

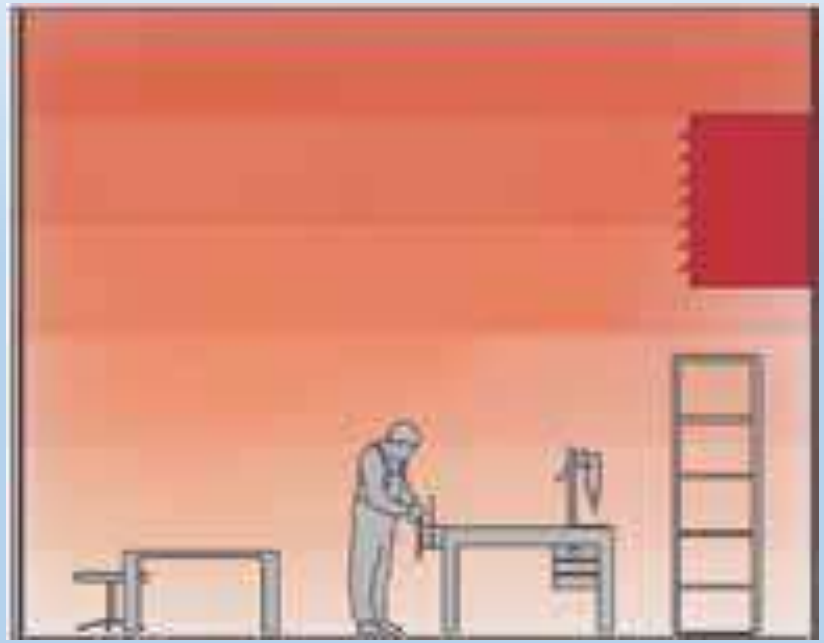

1.Вотличие от батарей и кондиционеров, капиллярная система располагается на большой площади. Это обеспечивает равномерное распределение температур, без скачков, зон холода или перегрева.

2.Передача тепла осуществляется лучистым (на70%), а не конвекционным методом. Нет воздушных потоков, нагреваются непосредственно предметы и находящиеся в комнате люди.

Энергоэффективность

Под энергоэффективностью мы понимаем *выработку тепла с затратами, стремящимися к нулю. Минимизировать их позволяет инновационная технология, дающая возможность использовать ту энергию, которая в неограниченном количестве находится вокруг нас.*

В любом случае мы используем BLUEMAT системы с наиболее экономичными естественными источниками тепла или холода, такими как природный водоём или водяная скважина, используемые в тепловом насосе, или солнечная установка для комбинированной выработки электроэнергии и тепла. Применение тепловых насосов позволяют достичь высоких значений КПД. Даже в сочетании с обычным нагревательным котлом или холодильным агрегатом, системы фирмы ***GeoClimaDesign*** *открывают большие возможности для повышения энергоэффективности.*

Целесообразность инвестиций

СРАВНИТЕ СУММУ ЗАТРАТ НА ОТОПЛЕНИЕ

ЭЛЕКТРИЧЕСТВО

Отопление дома с помощью источников тепла, работающих на электричестве

ПРИРОДНЫЙ ГАЗ

Отопление дома с помощью газового котла дешевле электричества, но в тоже время не самое экономное решение.

СИСТЕМА BLUEMAT

Уникальная конструкция капилярных матов делает её самой экономически выгодной среди всех способов отопления частного дома.

Примеры применения

- Промышленные здания
- Общественные здания
- Деловые центры
- Базы здоровья и отдыха
- Жилые дома
- Объекты культурного наследия
- Агрокомплексы

Развитие и открытие границ

*Компания **GeoClimaDesign** открыта к сотрудничеству с научными центрами и институтами, изучающими проблематику эффективного использования естественной энергии Земли.*

Заинтересована в работе с партнерами, разделяющими принципы здоровой экологии во всех сферах жизни.

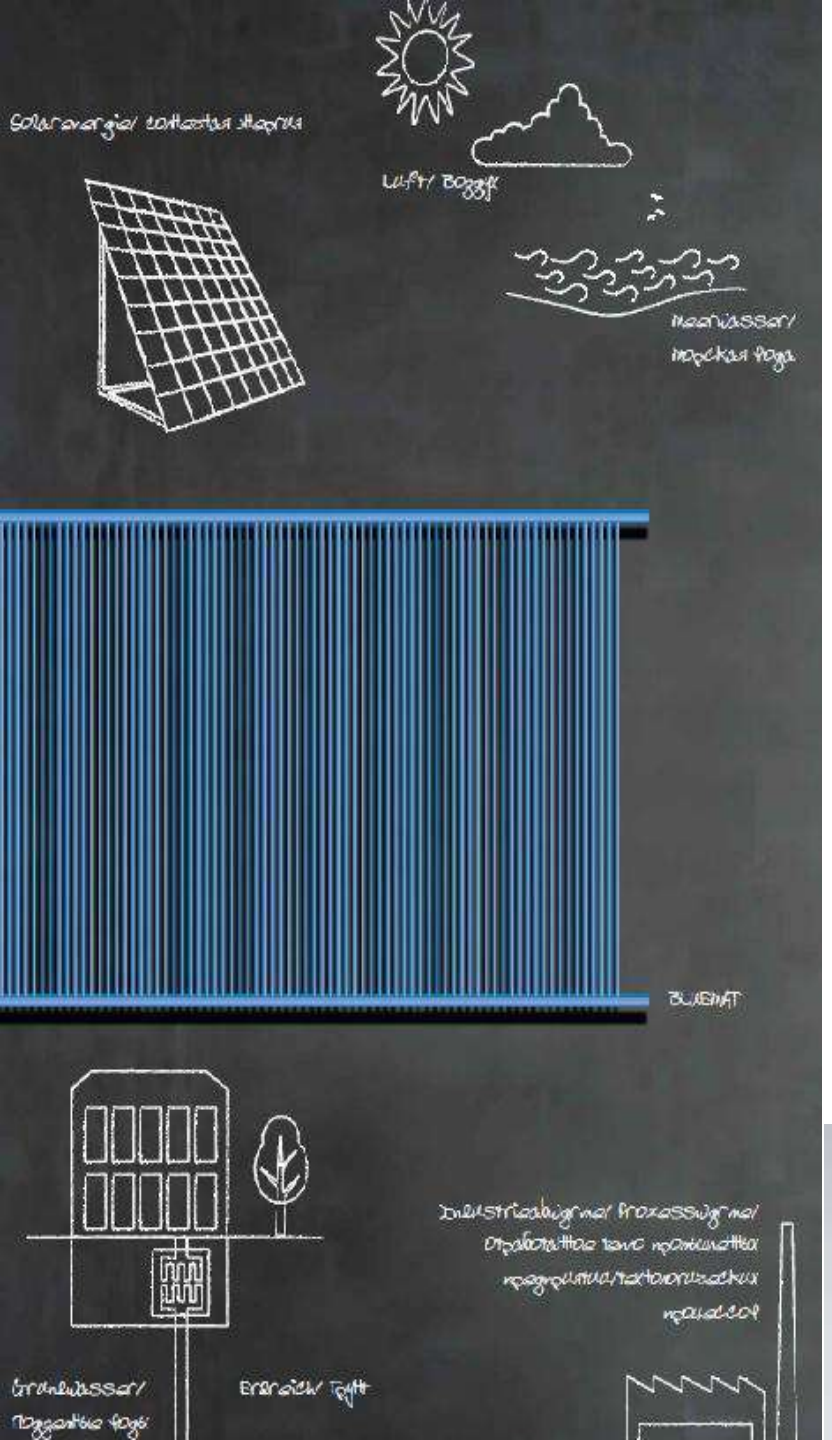

ГЕОКЛИМАТ
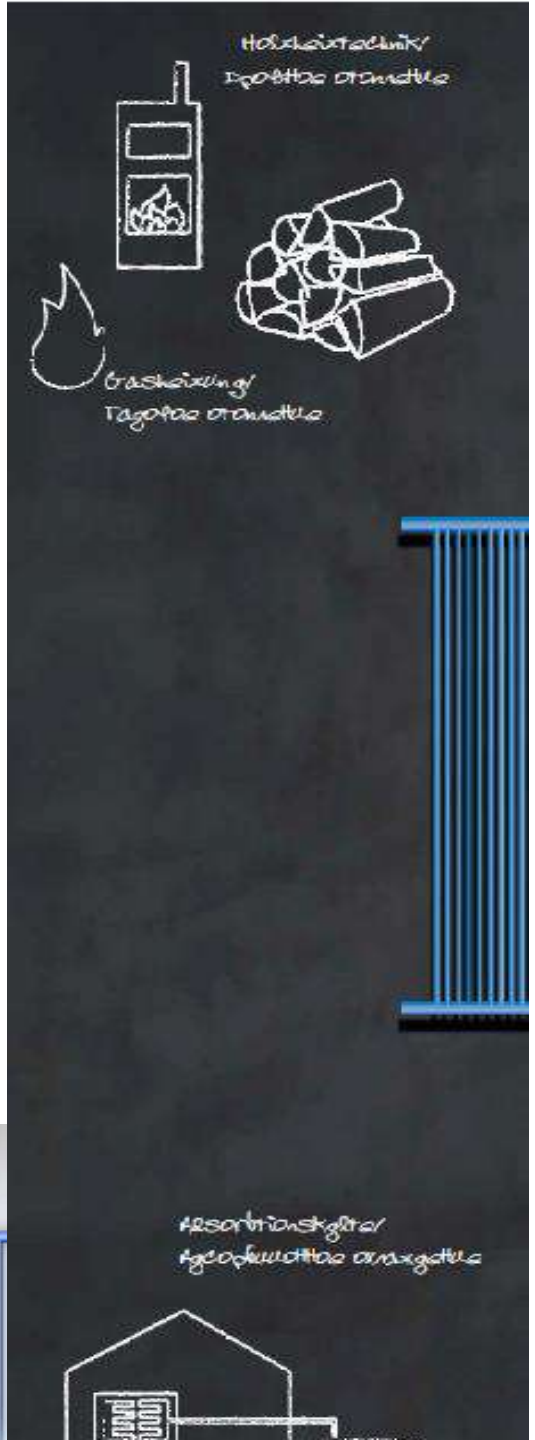
Компания «ГеоКлимат»:
Россия, г. Ростов-на-Дону
Контакт
Золотарёв Евгений
Руководитель проекта
Тел. +7(499) 638-22-66
Моб. +7 (909) 418-32-95
Эл. почта: evgeny.zolotarev@mail.ru
Интернет: www.геоклимат.рф